Instrucciones de instalación de luminarias empotradas

1. **Luminaria empotrada,** se pueden conectar varios dispositivos en serie a un único driver. Por favor, compruebe la especificación del conductor para adaptarse con un número de la luminaria antes de conectar.

2. **La caja de empotrar** debe instalarse en una superficie plana para evitar que el agua se acumule o cree un peligro de tropiezo.

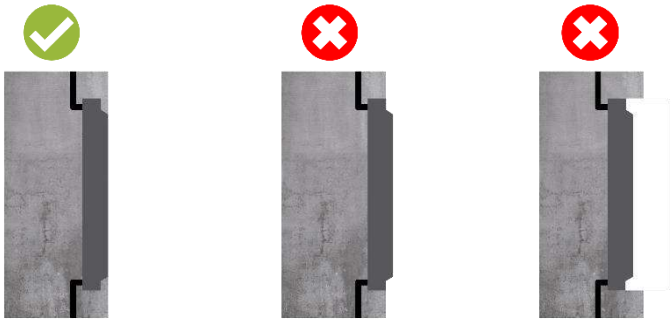

3. **En el lugar de instalación,** prepare un tubo de drenaje de diámetro >16 mm en la caja de empotrar para evitar que el agua se inunde en el interior. La luminaria empotrada tiene un grado de protección IP67 y sólo está protegida contra periodos cortos de inmersión en agua.

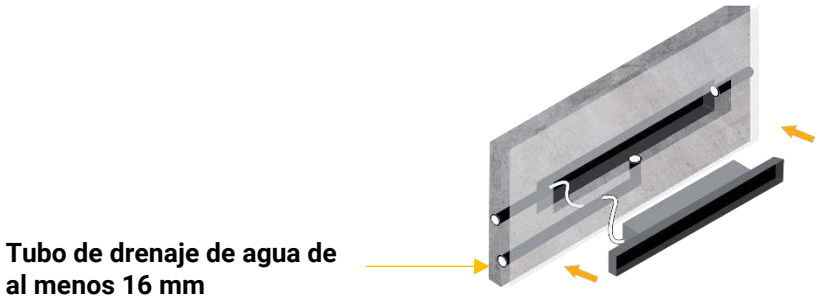

4. **Pase el cable por el conducto de cables.** Deje 30-50 cm del cable para el mantenimiento.

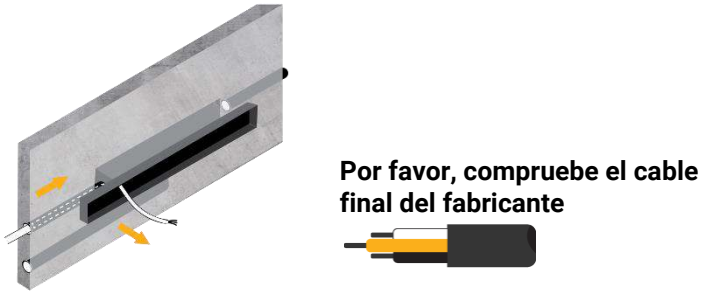

LIGMAN LIGHTING CO., LTD.
Tag Reg. 0105538084310

Global Headquarters
17/2 Moo 4, Monthong, Bang Nam Preaw,
Chachoengsao, 24150 Thailand.
Tel. +66 33 026 082
Fax. +66 33 172 997
+66 33 172 998

Lighting Experience Center
The LANTERN Building, 2300 Rama 9 Rd, Suan Luang,
Suan Luang, Bangkok, 10250 Thailand.
Tel. +66 2 321 8211
Fax. +66 2 321 8216
+66 2 321 8217
+66 2 321 8218
Email. info@ligman.com

5. **Después de instalar la luminaria empotrada con la caja de empotrar,** por favor, deshumedezca el interior de la luminaria empotrada encendiendo la luz durante 30 minutos, y luego ensamble inmediatamente las partes de vidrio. (En el caso de la luminaria empotrada en la que es necesario instalar ensamblando los componentes)

6. **Antes de instalar el componente de vidrio,** se debe limpiar la junta de goma de silicona alrededor de la zona de montaje para evitar que el polvo y las manchas disminuyan la protección nominal contra la entrada.

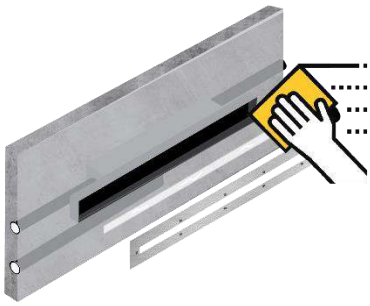

7. **En el caso de múltiples dispositivos conectados.** Es posible aumentar a 2PG, sin embargo, póngase en contacto con el servicio técnico de LIGMAN antes de proceder.

8. **El punto de conexión exterior** debe conectarse únicamente con un conector IP67 o IP68. Por favor, no utilice cinta de protección de cables ni aplique silicona en el punto de conexión porque puede disminuir la protección nominal contra la entrada y comprometer la vida útil del accesorio.

LIGMAN LIGHTING CO., LTD.
Tag Reg. 0105538084310

Global Headquarters
17/2 Moo 4, Monthong, Bang Nam Preaw,
Chachoengsao, 24150 Thailand.
Tel. +66 33 026 082
Fax. +66 33 172 997
+66 33 172 998

Lighting Experience Center
The LANTERN Building, 2300 Rama 9 Rd, Suan Luang,
Suan Luang, Bangkok, 10250 Thailand.
Tel. +66 2 321 8211
Fax. +66 2 321 8216
+66 2 321 8217
+66 2 321 8218
Email. info@ligman.com

⚠ ADVERTENCIA

- **Por favor, tenga en cuenta las dimensiones de la caja de hormigón y una superficie nivelada durante la instalación.**
  Por favor, instale la luminaria empotrada de manera uniforme en una superficie nivelada para evitar que el agua se acumule o cree un peligro de tropiezo.

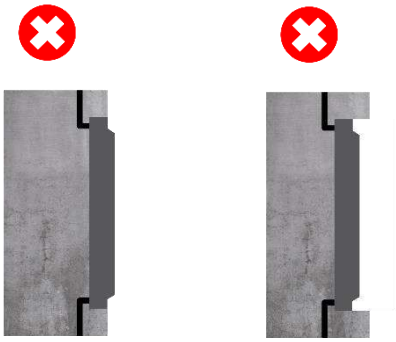

- **Tenga en cuenta el tamaño de cable más apropiado para la aplicación.**
  Utilice el tamaño de cable más apropiado para el tamaño del conector.

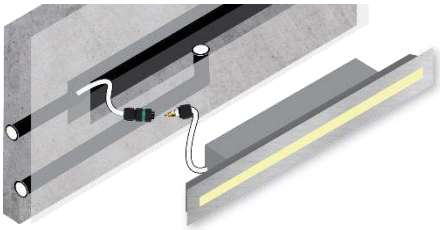

Por favor, utilice el tamaño de cable apropiado para el conducto de la caja de empotrar.

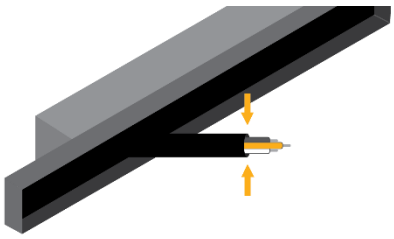

- **Por favor, mantenga el cable en la caja de hormigón.**
  Por favor, mantenga el cable en la caja de hormigón para evitar causar un accidente que pueda dañar la luminaria.

LIGMAN LIGHTING CO., LTD.
Tag Reg. 0105538084310

Global Headquarters
17/2 Moo 4, Monthong, Bang Nam Preaw,
Chachoengsao, 24150 Thailand.
Tel. +66 33 026 082
Fax. +66 33 172 997
+66 33 172 998

Lighting Experience Center
The LANTERN Building, 2300 Rama 9 Rd, Suan Luang,
Suan Luang, Bangkok, 10250 Thailand.
Tel. +66 2 321 8211
Fax. +66 2 321 8216
+66 2 321 8217
+66 2 321 8218
Email. info@ligman.com